piezosystemjena
unglaublich präzise

PKS 1

2-achsiger Präzisionskippspiegelhalter

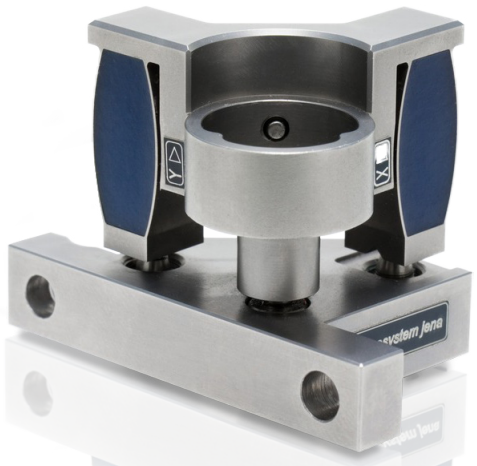

- *orthogonale Kippachsen*
- *Kippwinkel ± 1 mrad open loop ± 2 mrad manuell*
- *sub-µrad-Auflösung*
- *900 Hz Resonanzfrequenz*

Der Präzisionskippspiegel PKS1 wurde für schnelle Spiegelfeinjustage entwickelt. Flexible Anwendungen können mit dem System für ½ Zoll- und 1 Zoll-Spiegel realisiert werden. Besonders bei der Laserstrahlstabilisierung kann der PKS 1 leicht in die Strahlführung integriert werden. Die kompakte Konstruktion und die hohe Steifigkeit sind ideale Voraussetzungen für den Einsatz des PKS 1 in dynamischen Anwendungen. Ein Laserstrahl kann nahezu in Echtzeit gesteuert werden.

Die piezobetriebenen Feinjustierungselemente können durch Feingewindeschrauben bis auf ±2° fixiert werden, um dann in einem Einstellbereich von 1 mrad zu arbeiten. Der Spannungsbereich liegt zwischen -20 und 130 V. Die Auflösung wird nur durch das Restrauschen des Steuersignals begrenzt und erreicht eine Genauigkeit von bis zu 0,002 µrad.

Kabelanpassungen können auf Anfrage für OEM Anwendungen vorgenommen werden. Der PKS 1 ist auch als Vakuumausführung erhältlich.

Varianten:

- ½“Spiegel-Version
- 1“Spiegel-Version
- Vakuum-Versionen

Empfohlener Controller:
NV200/D Net

Anwendungen

- Strahlführung
- Abtastverfahren
- Präzise Justierung der optischen Komponenten
- Strahlstabilisierung

piezosystemjena
unglaublich präzise

PSH 10/2

Technische Daten

	Einheit	PKS 1-½"		PKS 1-1"	
Art. #	-	K-700-00		K-701-00	
Achsen	-	Θx	Θy	Θx	Θy
Kippwinkel Piezoantrieb open loop (±10%)	mrad	1			
Kippwinkel manuell	mrad	±2			
Kapazität (±20%) *	µF	0.8			
Auflösung open loop*	µrad	0.002			
Resonanzfrequenz inkl. 10g Spiegel	Hz	450		900	
max. Spiegeldurchmesser ***	mm	Ø12.7 (1/2")		Ø25.4 (1")	
Spannungsbereich	V	-20 … 130			
Material	-	Stainless Steel			
Stecker	-	LEMO 0S.302			
Kabellänge	m	1			
Maße (LxBxH)	mm	48 x 31 x 36		52.5 x 52.5 x 36	
Gewicht	g	84; ohne Spiegel		140; ohne Spiegel	

* typisches Verhalten bei Kleinsignalkapazität

** Die Auflösung ist nur durch das Rauschen des Leistungsverstärkers und der Messtechnik begrenzt.

*** Spiegel sind nicht im Lieferumfang enthalten

piezosystemjena
unglaublich präzise

PKS 1 - ½"

Technische Zeichnung

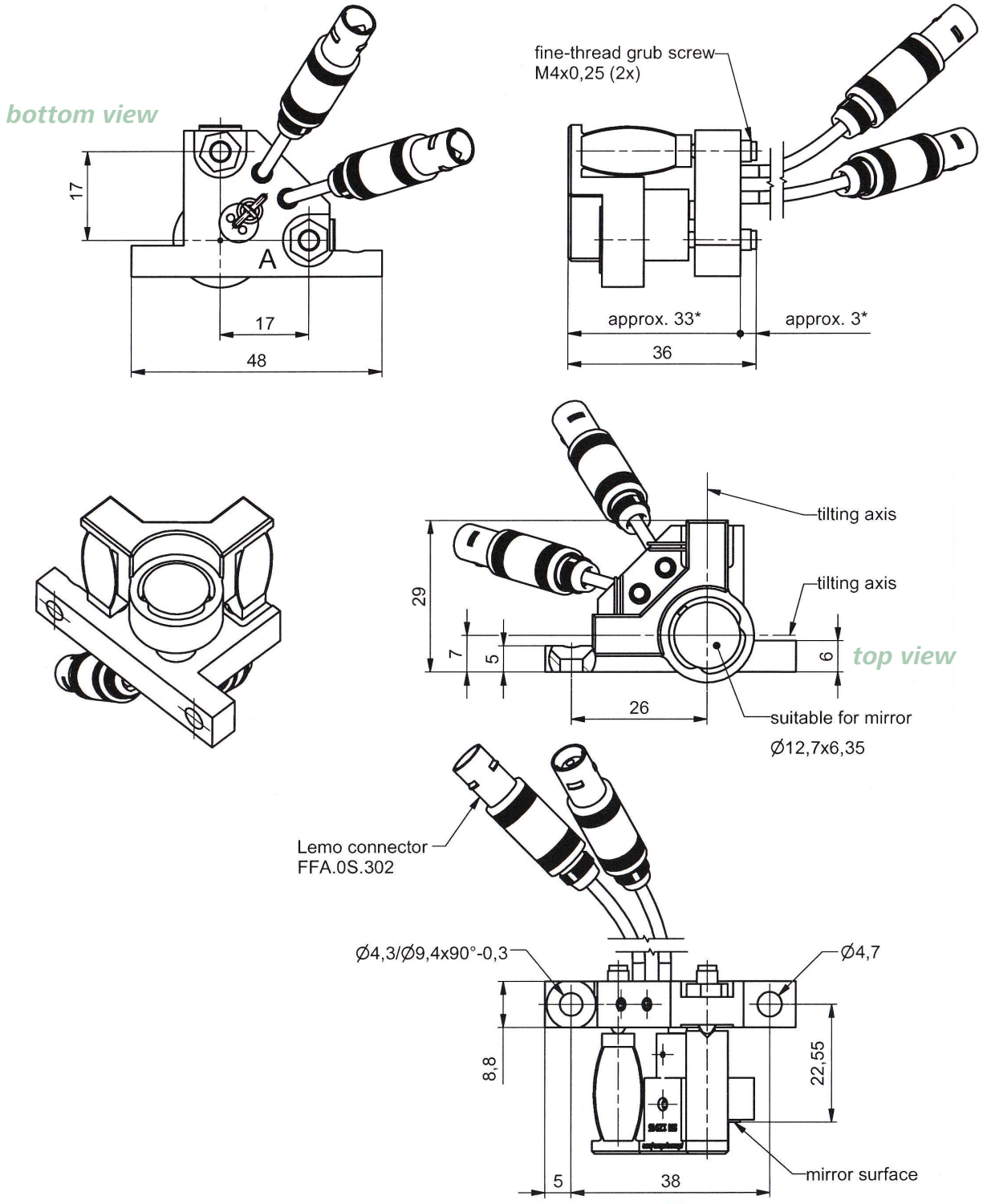

Maße in mm angegeben.

piezosystemjena
unglaublich präzise

PKS 1 - 1"

Technische Zeichnung

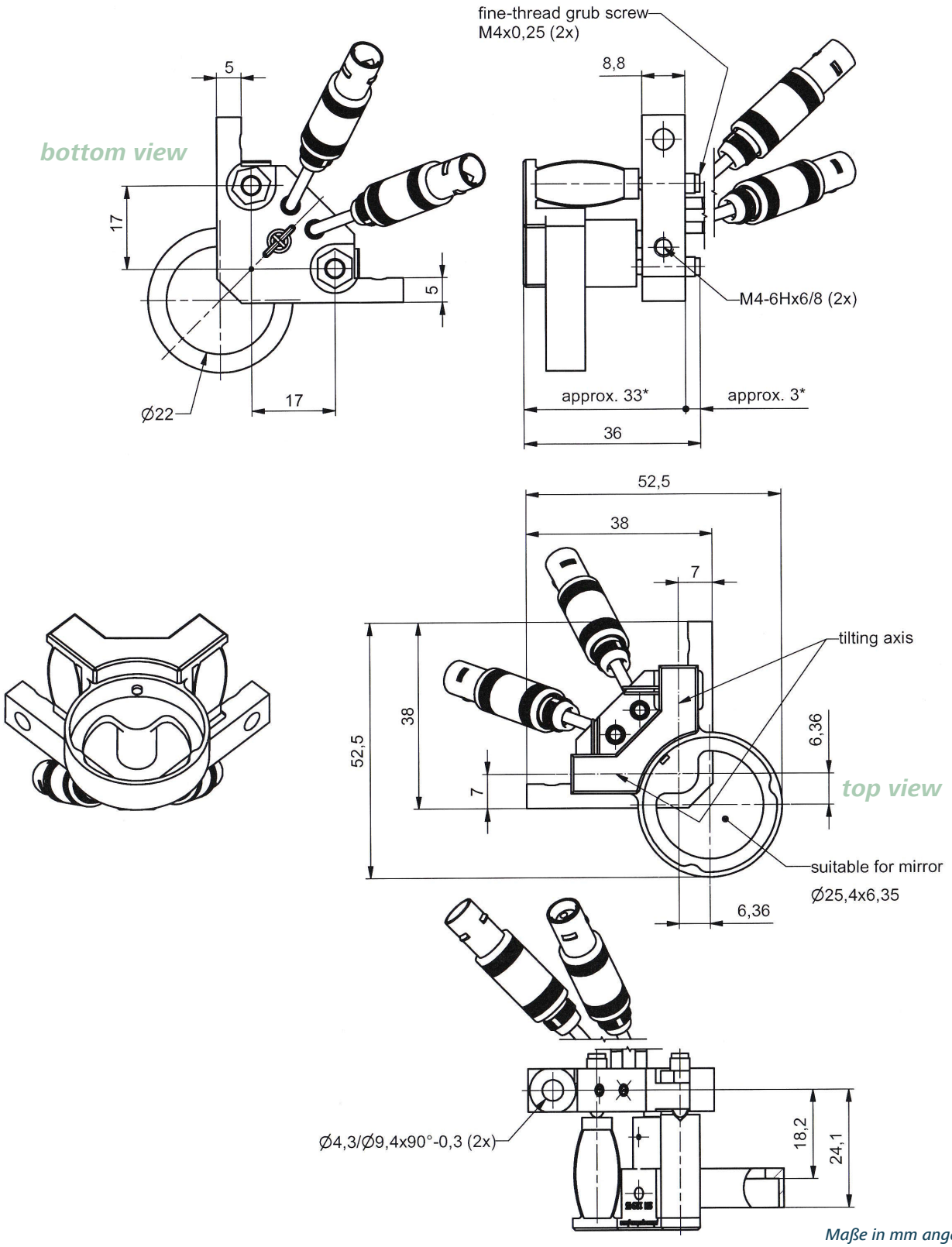

Maße in mm angegeben.

Änderungen von technischen Daten und Konstruktionen, die dem technischen Fortschritt dienen, bleiben vorbehalten.

piezosystem jena GmbH
Tel: +49 (3641) 66880
E-Mail: info@piezojena.com

piezosystem jena, Inc.
Tel: +1-508-634-6688
E-Mail: contact@psj-usa.com

www.piezosystem.com